3/2-Wege Magnetventil J

Zur Ansteuerung pneumatischer Klopfer

MV314-0J, MV314-3J, MV312-0J, MV312-3J

100-066 DE

Datum: 30.09.2024

Inklusive Betätigungsmagnet und Steckverbinder

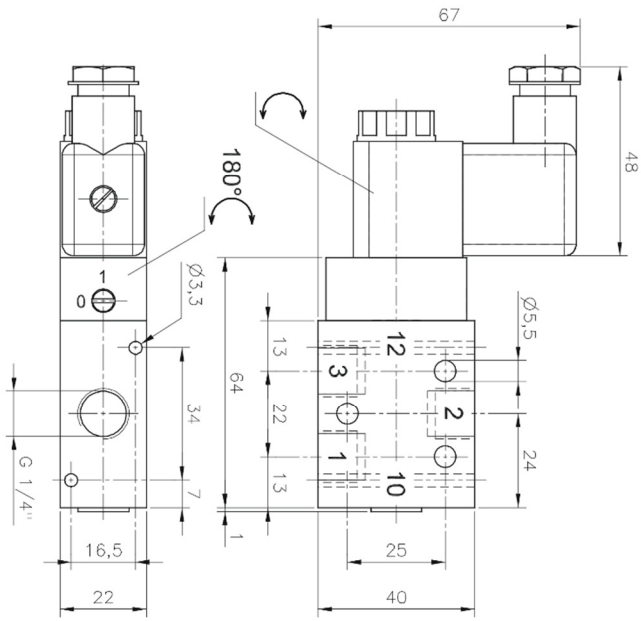

Maßbild **MV314J (G1/4")**
(für pneumatische Klopfer **K 63, K 80, K100** und pneumatische Distanzklopfer **QJ 63, QJ 80, QJ100**)

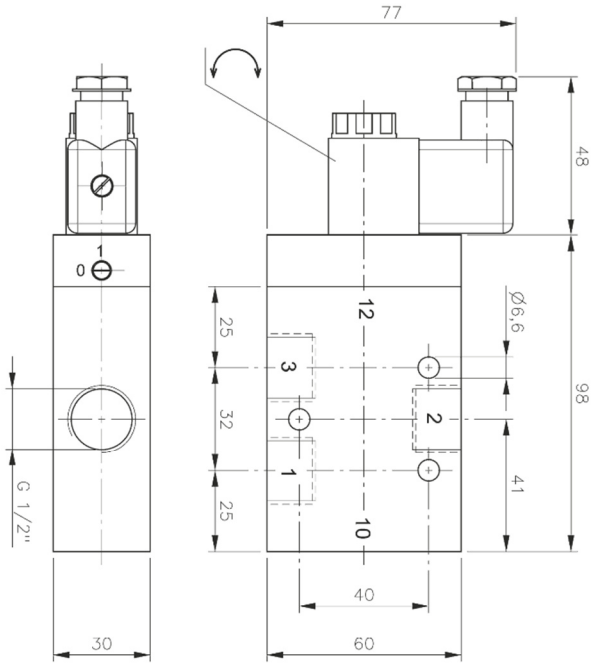

Maßbild **MV312J (G1/2")**
(für pneumatische Klopfer **K125, K160** und pneumatische Distanzklopfer **QJ125**)

Symbol:

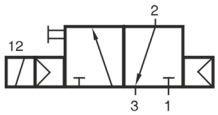

Schaltbild:

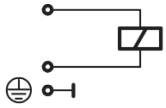

Bauart	3/2-Wege Magnetventil mit pneumatischer Federrückstellung			
singold Artikel-Nr.	**MV314-0J**	**MV314-3J**	**MV312-0J**	**MV312-3J**
Spannung	230V AC, 50Hz	24V DC	230V AC, 50Hz	24V DC
Stromverbrauch	5 VA	3 W	5 VA	3 W
Schutzart	IP65 (mit Steckverbinder)			
Steckverbinder	Gerätesteckdose Form B, 22 mm, M16x1,5			
Handhilfsbetätigung	Bistabile Handhilfsbetätigung zum Drehen			
Betriebsmedium	Gereinigte, geölte oder ungeölte Druckluft Luftqualität nach ISO 8573-1:2010: 7 – 4 – 4 für Partikel – Wasser – Öl.			
Mediums-/ Umgebungs-temperatur	-10°C .... +50°C	-10°C .... +60°C	-10°C .... +50°C	-10°C .... +60°C
	Zur Vermeidung von Einfrieren der Bauteile muss die Druckluft unter +2°C frei von Feuchtigkeit sein			
Anschluss	G ¼"		G ½"	
Funktion	Normal geschlossen (n.c.)			
Betriebsdruck	Min. 2 bar bis max. 10 bar		Min. 1 bar bis max. 10 bar	
Durchfluss	1250 l/min		3000 l/min	
Gewicht	0,21 kg		0,53 kg	
Materialien	Gehäuse: Aluminium 6082 eloxiert 5-8µm, Dichtsystem: Messing, NBR			
Betätigung	Elektromagnet			
Rückstellung	Pneunamtische Federrückstellung			
Empf. Signallänge	Für volles Durchschalten der Schieber 50msek			

singold gerätetechnik gmbh, 86830 Schwabmünchen, Germany

Tel.: +49 (0) 8232 / 50 386-0
E-Mail: info@singold-tech.de
Website: www.singold.tech